JA-154P-PET Bezdrôtový PIR detektor pohybu so základnou imunitou proti zvieratám

*Tento výrobok je súčasťou systému **JABLOTRON**. Používa sa na priestorovú detekciu pohybu osôb v interiéri budov. V porovnaní so štandardnými PIR detektormi pohybu z radu JABLOTRON sú jeho detekčné vlastnosti upravené a má základnú imunitu proti zvieratám. Detektor eliminuje pohyb malých zvierat (do hmotnosti približne 25 kg a výšky max. 40 cm) po podlahe. Detektor má impulznú reakciu (iba hlási svoju aktiváciu), komunikuje bezdrôtovo, je napájaný dvoma alkalickými batériami a v systéme zaberá jednu pozíciu. Detektor je určený na inštaláciu vyškoleným technikom s platným certifikátom Jablotron.*

Kompatibilitu s jednotlivými ústredňami je možné overiť prostredníctvom QR kódu na konci návodu.

Detektor eliminuje zvieratá pohybujúce sa len po podlahe podľa detekčnej charakteristiky.

Nie je vhodný na stráženie priestorov, kde sa zvieratá môžu voľne pohybovať vo výškach (napr. mačka lezúca po nábytku)!

Inštalácia

Detektor možno namontovať na stenu alebo do rohu miestnosti v odporúčanej výške 2,2 m. V jeho zornom poli by sa nemali nachádzať predmety, ktoré rýchlo menia teplotu (elektrické sporáky, plynové spotrebiče atď.), žiadne predmety, ktoré sa pohybujú (napr. vlniace sa záclony nad radiátorom, robotický vysávač atď. Detektor sa neodporúča inštalovať proti oknám alebo bodovým svetlám, ani na miestach, kde prúdi vzduch (ventilácia, klimatizácia, vetracie otvory, netesné dvere atď.). V zornom poli nesmú byť žiadne prekážky, ktoré by bránili jeho výhľadu do chráneného priestoru.

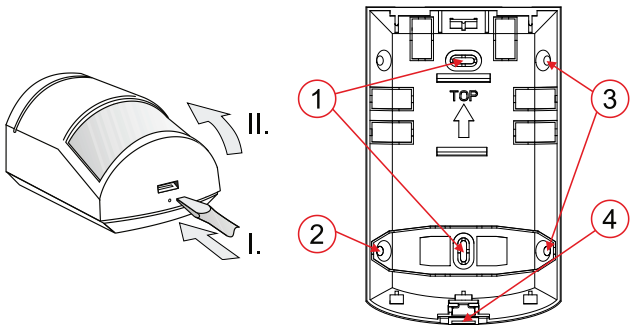

Obrázok 1: Spôsob otvárania výrobku a opis zadných častí výrobku

***1** – otvory pre montáž na rovnú stenu; **2**, **3** – otvory pre montáž pod uhlom (v rohu); **4** – západka krytu*

1. Otvorte kryt detektora (stlačením západky 4). Nedotýkajte sa PIR snímača vo vnútri (9) - hrozí jeho poškodenie.
2. Vyberte elektroniku.
3. Vylomte otvory pre skrutky v zadnom plaste a umiestnite ho na stenu.
4. Znovu namontujte elektroniku a postupujte podľa návodu na inštaláciu ústredne.
   Základný postup:
   a. Ústredňa musí obsahovať rádiový modul JA-11xR.
   b. Na karte ***Periférie*** programu ***F-Link*** vyberte pozíciu a pomocou tlačidla *Priradiť* zapnite *režim učenia*.
   c. Vložte obe batérie do detektora (uistite sa, že batérie majú správnu polaritu), po vložení druhej batérie sa do ústredne vyšle učiaci signál. a naučí ju na zvolenú polohu. Po vložení batérií sa detektor stabilizuje (do troch minút). Tento stav je indikovaný LED indikátorom (5).
5. Zatvorte kryt detektora. Na správne splnenie požiadaviek noriem je potrebné zaistiť hornú časť pomocou zaisťovacej skrutky z balenia.

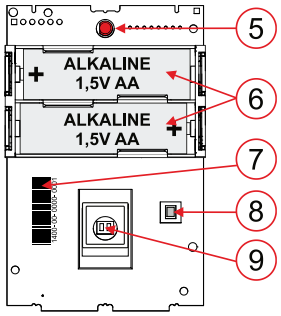

Obrázok 2: Popis vnútorných častí výrobku

***5** – LED indikátor; **6** – batéria; **7** – sériové číslo; **8** – sabotážny kontakt; **9** – PIR senzor*

Poznámky:

- *Ak sa chystáte naučiť detektor do systému po tom, čo už boli vložené batérie, najprv ich odpojte, potom stlačte a uvoľnite sabotážny spínač (8), aby sa spotrebovala zvyšková energia, a až potom naučte detektor.*
- *Naučiť detektor do systému je možné aj zadaním sériového čísla (7) v programe F-Link alebo pomocou čítačky čiarových kódov. Zadajte všetky číslice uvedené pod čiarovým kódom (1400-00-0000-0001).*
- *V súlade s belgickou certifikáciou INCERT sa vyžaduje inštalácia do stredu vnútorného rohu.*
- *Ak chcete detektor odstrániť zo systému, odstráňte ho z príslušnej pozície na ovládacom paneli.*
- *Aby sa dosiahol súlad s normou EN 50131-3, musí byť západka krytu (4) zaistená skrutkou dodanou v balení.*

Komunikácia hlásiča v systéme

Detektor je vybavený novou obojsmernou asynchrónnou komunikáciou s rádiovým modulom JA-11xR. Dôvodom je zachovanie komfortu pri prípadných zmenách vnútorných nastavení (ako pri zbernicových detektoroch), ale zároveň sa zohľadňuje životnosť batérie v bežnom prevádzkovom režime.

Po naučení do systému pracuje detektor v tzv. zrýchlenom režime 90 s až do prepnutia systému do prevádzkového režimu (nie však dlhšie ako 24 h). To znamená, že každých 90 s kontroluje, či je systém stále v servisnom režime alebo či má prevziať nové nastavenie.

V normálnom prevádzkovom stave systému hlásič štandardne neprijíma (prijíma len periodické správy, maximálne raz za 20 min). Preto pri prechode z prevádzkového do servisného režimu môže trvať až 20 min, kým sa hlásič dozvie o servisnom stave ústredne alebo prevezme zmeny v interných nastaveniach. Tento čas sa dá skrátiť aktiváciou detektora (napr. pohybom pred detektorom alebo otvorením = aktiváciou sabotážneho kontaktu), kedy okamžite prejde do zrýchleného režimu 90s.

***Dôležité:** Pri požiadavke na zmenu interných nastavení nie je potrebné čakať 90 s (alebo 20 min), kým detektor potvrdí* prijatie *nastavení. Systém si požadovanú zmenu zapamätá a nové nastavenia odovzdá detektoru počas bežnej komunikácie.*

Nastavenie vlastností

Nastavenia sa vykonávajú v programe F-Link - karta ***Periférie***. Použite možnosť ***Vnútorné nastavenia*** na pozícii detektora. Zobrazí sa dialógové okno, v ktorom môžete nastaviť *(* výrobné nastavenia):*

Prevádzkový režim: je možné nastaviť funkciu **Smartwatch** alebo **Minútový interval.**

***Smartwatch*:** ak sa vo funkcii Smartwatch zistí nepretržitý pohyb, odošlú sa až tri správy v odstupe 20 s, potom sa po 2 minútach odošle ďalšia správa. Ak sa pred detektorom nezistí žiadny pohyb dlhšie ako 10 minút, opäť sa zapne režim troch 20-sekundových správ.

Minútový interval: V režime minútovej detekcie pohybu detektor po aktivácii minútu spí a po uplynutí minúty je pripravený opäť detekovať.

Testovanie detektora

V servisnom režime ústredne signalizujú LED kontrolky detektora akýkoľvek pohyb. Po opustení servisného režimu detektor prejde do prevádzkového režimu nastaveného vo vnútornýchnastaveniach. Jednotlivé aktivácie detektora je možné skontrolovať aj v programe ***F-Link*** na karte ***Diagnostika***.

V normálnom prevádzkovom režime detektora sú LED diódy úplne vypnuté, vrátane žltej LED diódy poruchy**.**

Výmena batérií v detektore

Systém automaticky hlási, ak sa batérie blížia k vybitiu. Odporúčame vymeniť batérie do 2 týždňov od signalizácie slabých batérií. Výmenu vykoná technik v servisnom režime ústredne. Obe batérie vždy vymeňte spoločne za nové!

Pred vložením nových batérií počkajte 10 s alebo stlačte sabotážny kontakt krytu (10), čím sa vybije zvyškový prúd.

Poznámky:

- *Detektor okamžite signalizuje vloženie slabej batérie blikaním žltej LED, kým sa detektor stabilizuje (min. 15 s).*
- *Stav batérie je možné skontrolovať v programe F-Link na karte Diagnostika.*
- *Na správnu prevádzku detektora odporúčame používať batérie dodávané v distribučnej sieti Jablotron (LR6 (AA) 1,5 V) alebo iné kvalitné značkové alkalické batérie.*
- *Použité batérie nevyhadzujte do odpadu, ale odovzdajte ich na zbernom mieste.*

Charakteristiky detekcie

Z výroby je detektor vybavený šošovkou JS-7910 s detekčným pokrytím 90° / 12 m, **(PET imunita platí len pre 90° / 7 m),** pozri schému nižšie. V bielej časti diagramu platí eliminácia malých zvierat do cca 25 kg a max. výšky 40 cm, v zostávajúcej sivej časti ide o štandardnú detekciu. V miestnostiach väčších ako 7 m nemožno PET imunitu garantovať.

JABLOTRON a.s.
Pod Skalkou 4567/33 | 46601 | Jablonec n. Nisou
Czech Republic | www.jablotron.com

JA-154P-PET Bezdrôtový PIR detektor pohybu so základnou imunitou proti zvieratám

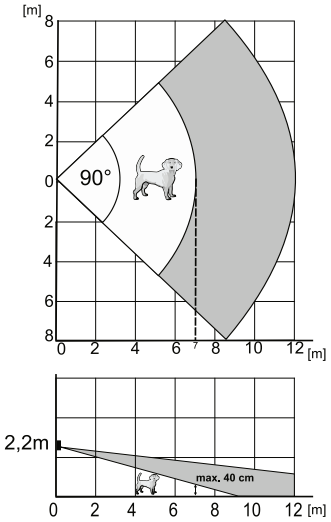

Obrázok 3: Charakteristika detekcie

Technické parametre

Napájanie	*2x alkalická batéria typu LR6 (AA) 1,5 V*
	Upozornenie: batérie nie sú súčasťou dodávky.
Typická životnosť batérií	*približne 4 roky*
Nízke napätie batérií	*<2,4 V*
Menovitý odber prúdu	*36 µA*
Maximálny odber prúdu	*50 mA*
Komunikačná frekvencia	*868,1 MHz, protokol JABLOTRON*
Maximálny výkon rádiovej frekvencie (ERP)	*<25 mW*
Komunikačný rozsah	*cca 500 m (otvorený terén)*
Odporúčaná výška inštalácie	*2,2 m nad úrovňou podlahy*
Uhol detekcie / pokrytie detekcie	*90°/12 m (štandard); 90°/7 m (PET imunita)*
Rozmery	*60,8 x 97,5 x 51,8 mm*
Hmotnosť (bez batérií)	*82 g*
Klasifikácia	*Stupeň zabezpečenia 2 / trieda prostredia II*
	(podľa normy EN 50131-1)
Prostredie	*vnútorné všeobecné*
Rozsah prevádzkových teplôt	*-10 °C až +40 °C*
Priemerná prevádzková vlhkosť	*75 % RH, bez kondenzácie*
Certifikačný orgán	*Trezor Test s.r.o. (č. 3025), Kiwa Nederland b. v.*
Spĺňa požiadavky	*EN 50131-2-2, EN 50131-5-3, EN 50131-6, EN 50130-4,*
	ETSI EN 300 220-2, EN 55032, EN IEC 62368-1, EN IEC 63000, T 031
Podmienky prevádzky	*ERC-REC 70-03*
Odporúčaná skrutka	*2x ø 3,5 x 40 mm (zápustná hlava)*

Spoločnosť JABLOTRON a.s. vyhlasuje, že výrobok JA-154P-PET je navrhnutý a vyrobený v súlade s harmonizačnými právnymi predpismi Európskej únie: smernice č.: 2014/53/EÚ, 2014/35/EÚ, 2014/30/EÚ, 2011/65/EÚ, ak sa používa v súlade s určením. Originál vyhlásenia o zhode je k dispozícii na webovej stránke www.jablotron.com v časti *Na stiahnutie*.

Poznámka: Hoci výrobok neobsahuje žiadne škodlivé materiály, nevyhadzujte ho do odpadu, ale odovzdajte ho na zberné miesto elektronického odpadu. Viac informácií nájdete na stránke www.jablotron.com v časti *Súbory na prevzatie*.

Tabuľka kompatibility